品番	名称	バックセット一覧
LY	泣き錠	32および51
LY-4,43	間仕切錠	51のみ
LY-45	表示錠	

番号	名称	材質	数	仕上げ及び備考
1	本体	SPCC	1	Ep-Fe/Zn/CM2
2	フロント	SUS304	1	ヘアーライン
3	ラッチボルト	SUS304	1	バレル
4	レバーハンドル	SUS304	2	ヘアーライン
5	座	SUS304	2	ヘアーライン
6	ウケ	SUS304	1	バレル
7	ハコウケ	SPCC	1	Ep-Fe/Zn/CM2
8				
9				
10				
11				
12				
13				

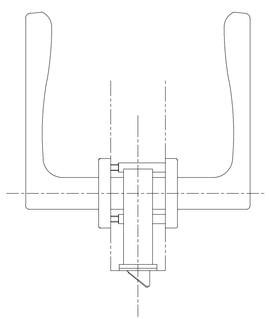

LY-43,45の場合

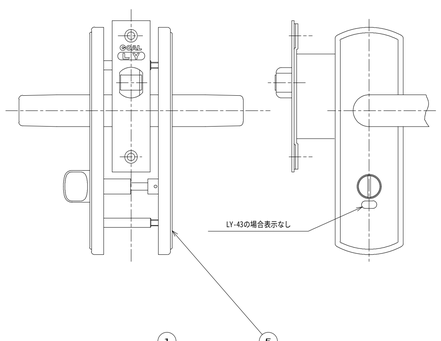

LY-4の場合

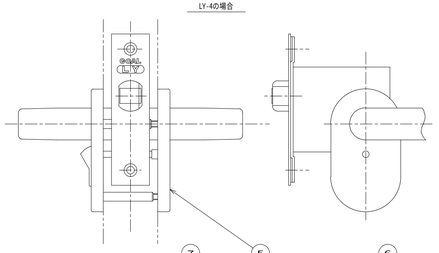

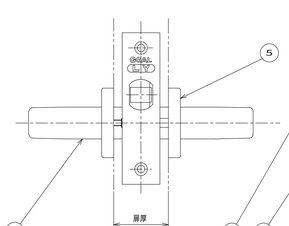

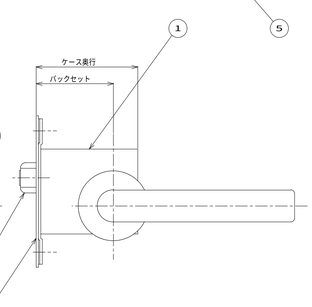

バックセット32の場合

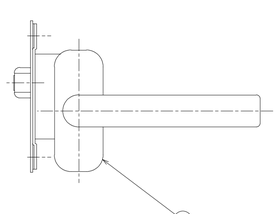

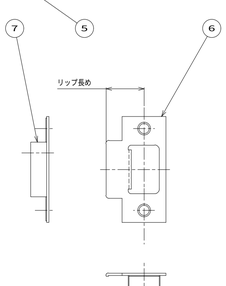

品番	LY N11S **
図名	LYシリーズ標準外形図例

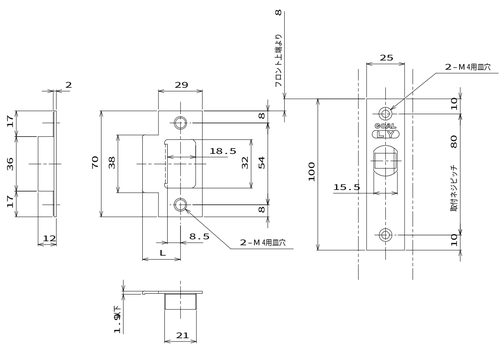

バックセット51切欠き図

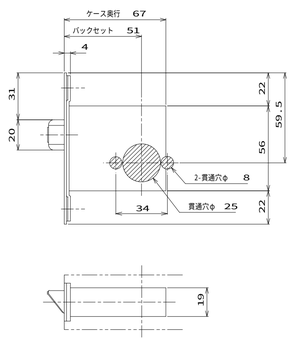

バックセット32切欠き図

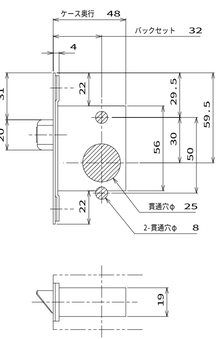

扉厚によるウケのリップ寸法（L）寸法

片開き用			両開き用		
扉厚（以上～未満）	名称	L寸法	扉厚（以上～未満）	名称	L寸法
27~33	20Lウケザ	20	29~33	16Lウケザ	16
33~43	25Lウケザ	25	33~37	18Lウケザ	18
43~53	30Lウケザ	30	37~42	20Lウケザ	20
53~60	33Lウケザ	33	43~47	23Lウケザ	23
			47~51	25Lウケザ	25
			53~57	28Lウケザ	28
			57~61	30Lウケザ	30
			63~67	33Lウケザ	33

バックセット、ケース奥行

バックセット	ケース奥行
32	48
51	67

LY-4切欠き図

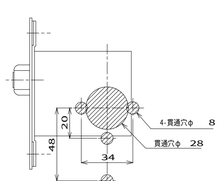

LY-43,45切欠き図

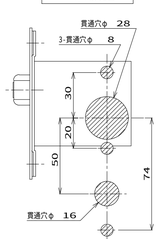

適用シリーズ	LY シリーズ
図名	本体,ウケ外形，扉切欠寸法図

作成、更新年月日	1998.7.6	図番	CGA0011	株式会社 ゴール GOAL